DISPERSIONI TERMICHE NEI LOCALI

LEGENDA :

------- mq	Superficie utile del locale.
------- W	Dispersione termica invernale del singolo locale.
------- W	Dispersione termica estiva del singolo locale.
10970 W	Dispersione termica estiva totale unità immobiliare piano primo (per il raffrescamento).
13130 W	Dispersione termica invernale totale unità immobiliare piano primo (per il riscaldamento).

LEGENDA

Av	Apertura di ventilazione per cucina a filo pavimento di sezione utile pari a 100 cmq. da aumentare a cmq. 240 per la presenza del piano cottura con termocoppia di sicurezza e contemporaneamente della cappa di aspirazione vapore con elettroventilatore.
	Collettore di zona di diametro Ø 3/4" per la distribuzione dell' acqua calda sanitaria nei bagni e nelle cucine.
	Tubazione Cappa aspirazione cucina esistente a tetto di diametro mm. 125.
	Pompe di Calore Inverter DualSplit e TrialSplit elettriche aria - aria ad alta efficienza energetica di marca Aermec, Daikin, Hitachi o similare, poste a parete sul retro del fabbricato, con potenzialità in raffreddamento e in riscaldamento e con caratteristiche tecniche come da Legge 10/91 allegata. Tubazioni di collegamento linee gas / linee liquido tra unità esterne ed unità interne, in rame di diametri come da schede tecniche, opportunamente isolate con materiali termo-isolanti di spessori idonei come da normative vigenti.
	Eventuale Aerazione forzata Bagni senza finestra.
	Pompa di calore elettrica inverter in classe A++ per la produzione di acqua calda sanitaria con bollitore di accumulo di capacità lt. 250.
	Termo-Arredatore Nuovo elettrico in acciaio o modello similare modello con rendimento almeno di 600 Watt (Bagno a Piano Terra) e con rendimento almeno di 1100 Watt (Bagno a Piano Primo) con Valvola Termostatica di tipo evoluto evoluto con controllo a distanza.

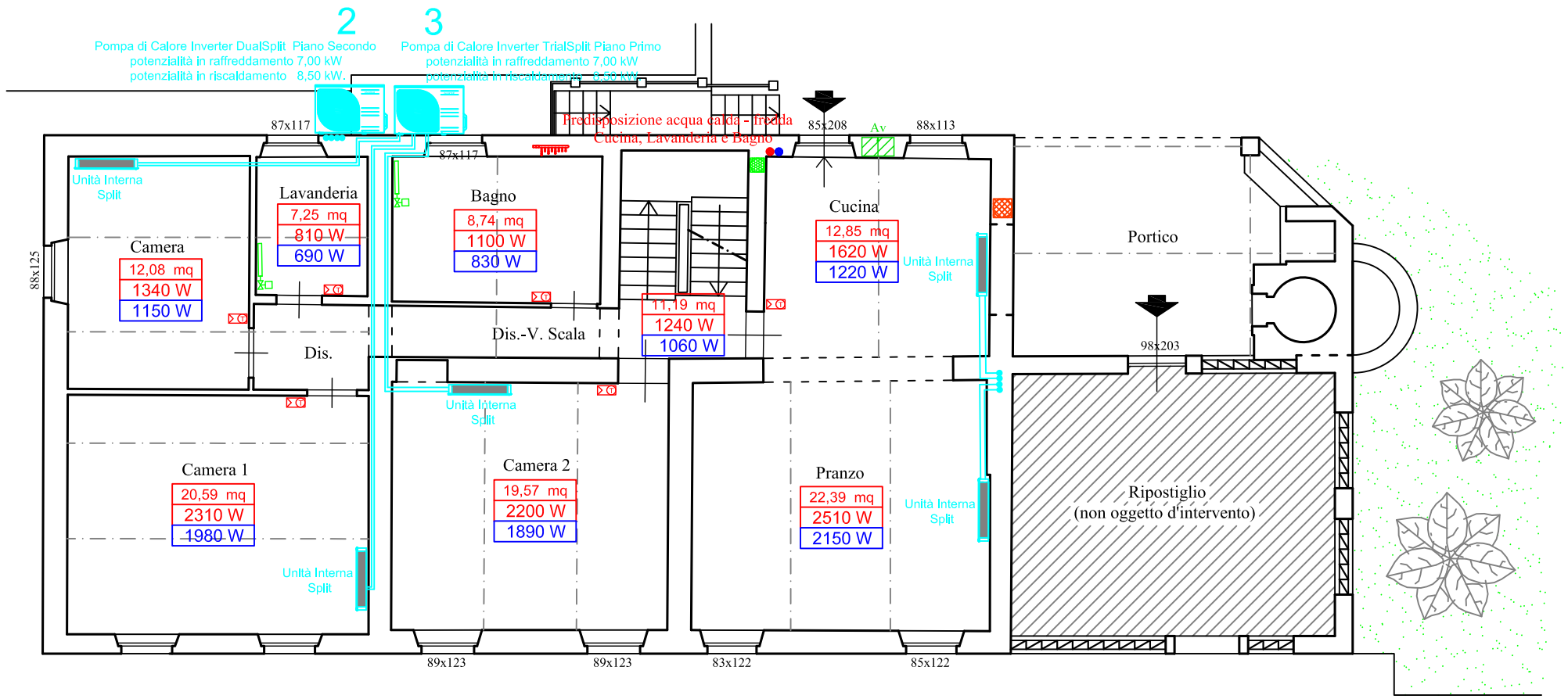

PARTICOLARE APERTURA DI VENTILAZIONE NATURALE BASSA DIRETTA A PARETE LOCALE CUCINA (UNI 7129).

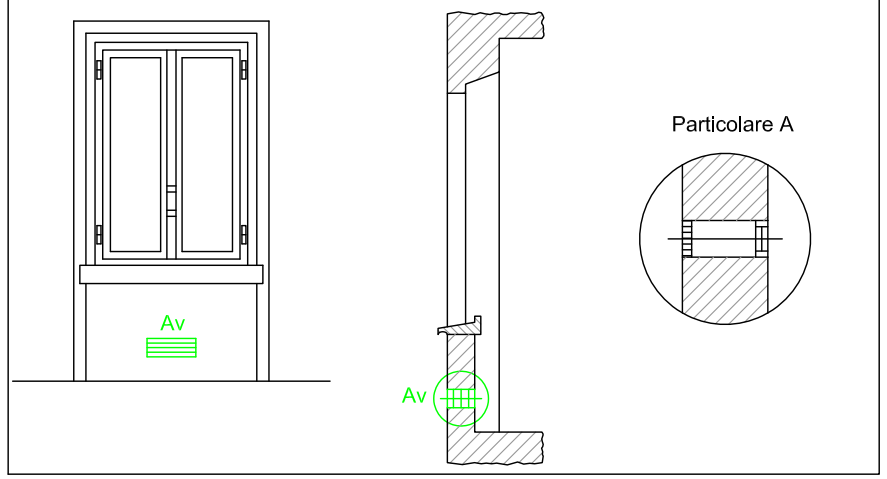

PIANTA PIANO PRIMO

N

PROGETTISTA : *Dott. Ing. Stefano Paolini*				COMMITTENTE :
FIRMA				*MARTIN SPENCER*
REV	PROG	DIS	CONT	DATA
0	S.P.	S.P.	S.P.	Ottobre 2022
1	S.P.	S.P.	S.P.	Novembre 2022
2	S.P.	S.P.	S.P.	Gennaio 2023

DOTT. ING. STEFANO PAOLINI
VIA CARDINALE A. PACINI n.c. 5 -
55012 CAPANNORI (LU)
CEL. +39 393 9894512
ing.stefanopaolini@gmail.com

DESCRIZIONE : *PIANTA PIANO PRIMO - DISPERSIONI (IN WATT) NEI LOCALI DIMENSIONAMENTO E DISPOSIZIONE DEI RADIATORI NEI LOCALI*

PRIMA EMISSIONE	COMMESSA: Termico_Martin S.	NOME FILE: Termico_Martin_Colle.dwg	
	DISEGNATORE: S.P.	FOGLIO n° 02/04 SEGUE n° 03/04	SCALA 1:100 FORMATO UNI A3
	DATA: Ottobre 2022	STATO DI PROGETTO	

OGGETTO :

C.I.L.A. per Lavori di Manutenzione Straordinaria interna con Rifacimento dell' Impianto Termico ad un edificio isolato, composto da piano terra, primo e secondo, ad uso civile abitazione ed ubicato in comune di Capannori (LU), via Nuova n.c. 60 frazione Colle di Compito - 55062.